卫洗丽®智能
一体型坐便器 G5N

CES7H211ECN

机能部
TCF7H211ECN#W
便器部
CW878B-7H211#XW
排水连接件
HP202T3#00(坑距305mm)
HP202T4#00(坑距400mm)
HP202TM#00(坑距270-400mm)

产品特点

- “自动冲洗”、“自动开合”、“自动除臭”一系列感应功能，将智能完美演绎。
- 搭载卫洗丽功能，集温水洗净、暖风干燥、保温便座、智能除臭各功能于一身。
- 便前喷雾功能，使便器表面湿润，防止污垢附着。
- 混合双效冲洗系统，持续漩涡环绕便器内壁进行冲洗。

纳米抗污釉面技术　360°漩涡式冲洗技术　内壁易洁结构设计

便器内壁喷雾防污技术　暖风干燥技术　便盖保温技术　除臭技术　喷嘴电解水除菌技术　便盖自动开闭技术　便器自动冲洗技术　节水技术

CES7H211ECN 卫洗丽®智能一体型坐便器

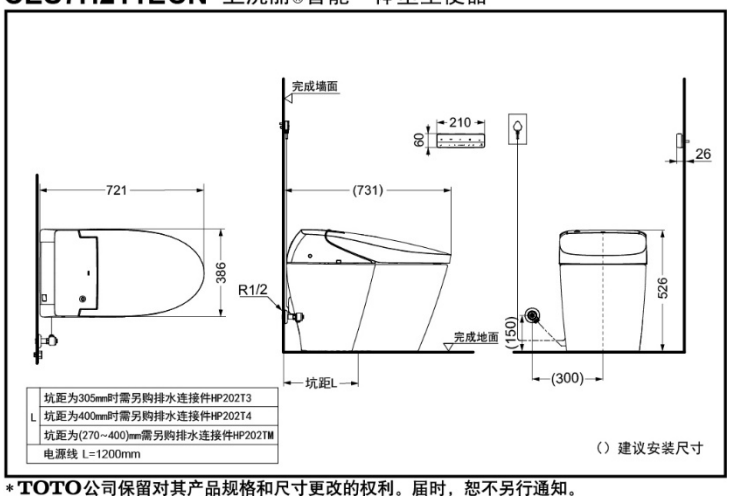

*TOTO公司保留对其产品规格和尺寸更改的权利。届时，恕不另行通知。

产品规格

产品尺寸：721*386*526mm
冲洗水量：3.8/4.8L
名义用水量：4.2L
能效水效等级：2级
排水方式：下排水
冲洗方式：喷射虹吸式
进水要求：
0.05MPa(动压)~0.75MPa(静压)
电源：220V(50Hz)
额定功率：839W